施設計画平面図

S=1:100

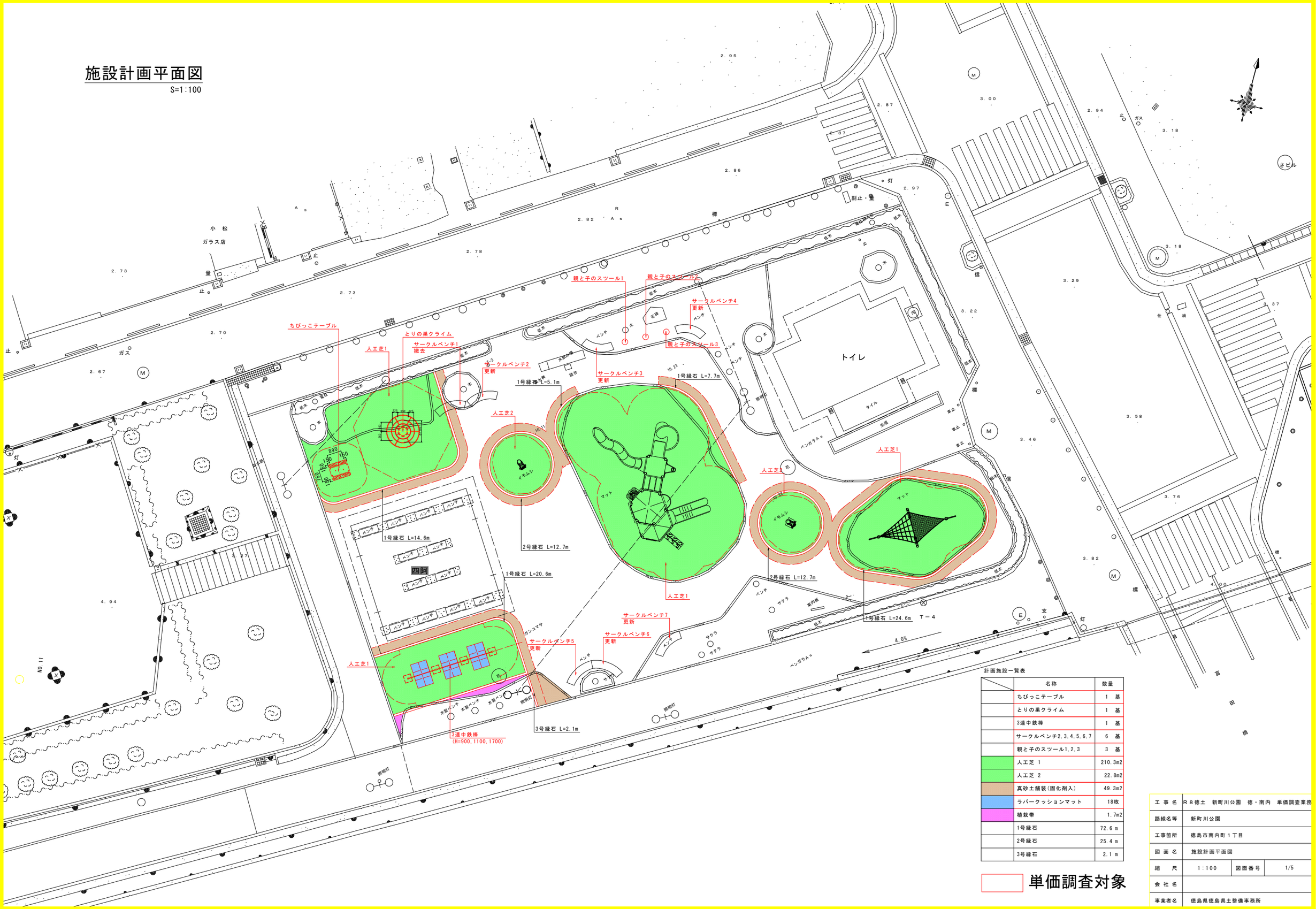

計画施設一覧表

	名称	数量
	ちびっこテーブル	1 基
	とりの巣クライム	1 基
	3連中鉄棒	1 基
	サークルベンチ2,3,4,5,6,7	6 基
	親と子のスツール1,2,3	3 基
	人工芝 1	210.3m2
	人工芝 2	22.8m2
	真砂土舗装(固化剤入)	49.3m2
	ラバークッションマット	18枚
	植栽帯	1.7m2
	1号縁石	72.6 m
	2号縁石	25.4 m
	3号縁石	2.1 m

単価調査対象

工事名	R８徳土　新町川公園　徳・南内　単価調査業務		
路線名等	新町川公園		
工事箇所	徳島市南内町１丁目		
図面名	施設計画平面図		
縮尺	1:100	図面番号	1/5
会社名			
事業者名	徳島県徳島県土整備事務所		

移設・撤去計画平面図

S=1:100

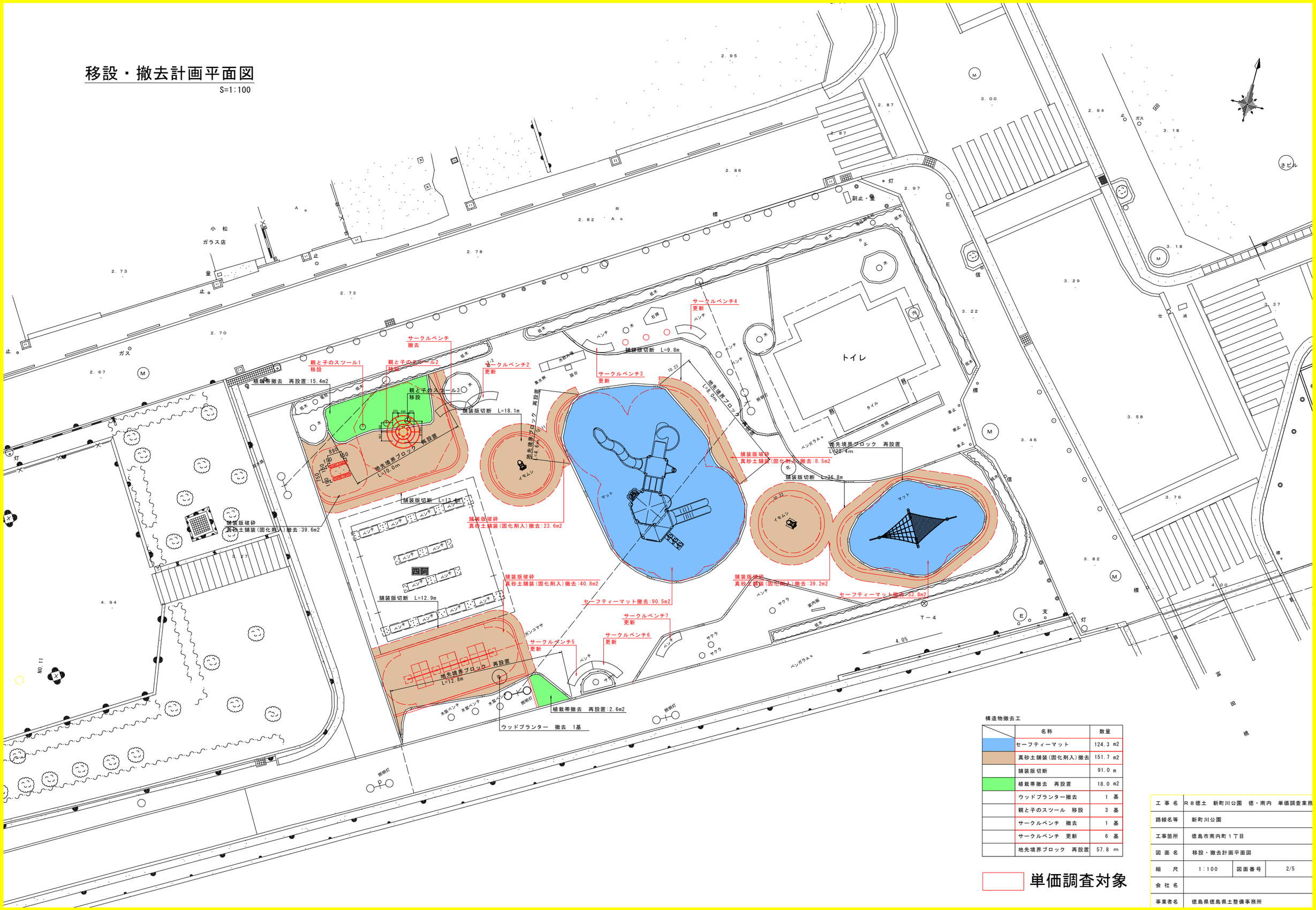

構造物撤去工

	名称	数量
	セーフティーマット	124.3 m2
	真砂土舗装(固化剤入)撤去	151.7 m2
	舗装版切断	91.0 m
	植栽帯撤去 再設置	18.0 m2
	ウッドプランター撤去	1 基
	親と子のスツール 移設	3 基
	サークルベンチ 撤去	1 基
	サークルベンチ 更新	6 基
	地先境界ブロック 再設置	57.8 m

単価調査対象

工事名	R８徳土 新町川公園 徳・南内 単価調査業務		
路線名等	新町川公園		
工事箇所	徳島市南内町１丁目		
図面名	移設・撤去計画平面図		
縮尺	1:100	図面番号	2/5
会社名			
事業者名	徳島県徳島県土整備事務所		

詳細図1

とりの巣クライム

平面図
S=1:20

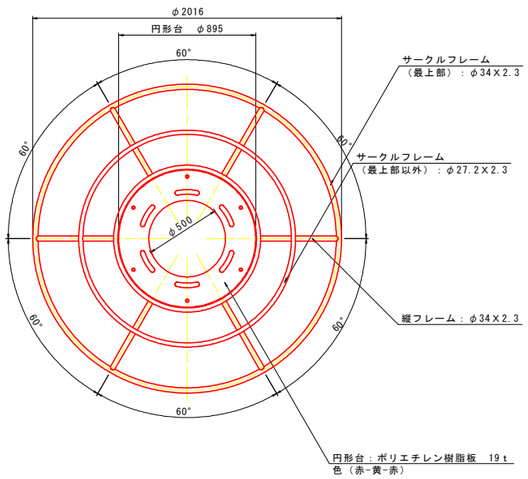

立面図
S=1:20

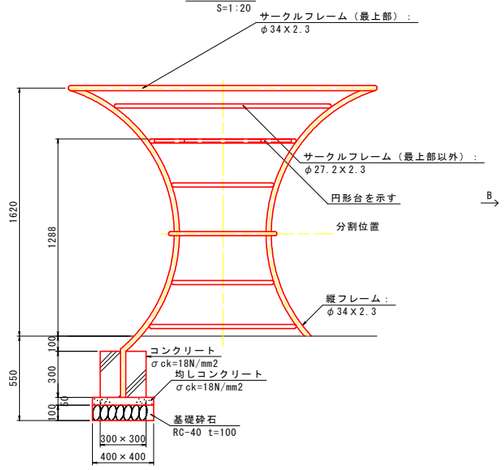

基礎伏図
S=1:20

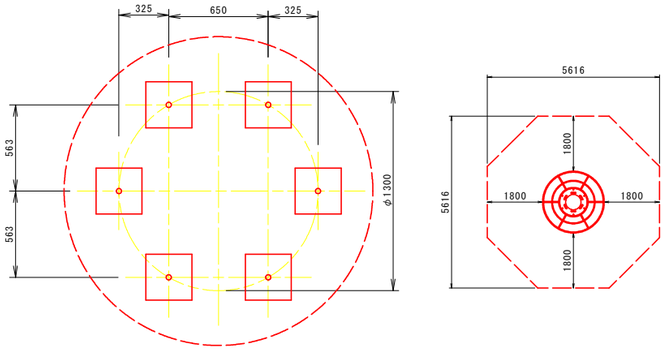

安全領域
S=1:100

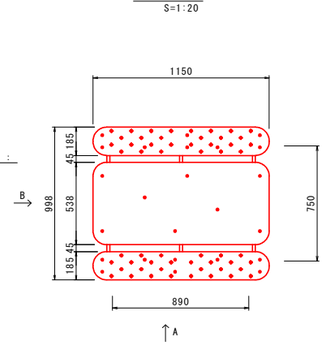

・鋼材は、電気亜鉛メッキ処理の上、ポリエステル樹脂粉体塗装(ライトグリーン)仕上げとする。
・本製品は、遊具の安全に関する規準JPFA-SP-S:2024適合製品とする。
・本製品は、(一社)日本公園施設業協会賠償責任保険加入製品とする。
・本製品は、ISO9001認証取得企業製品とする。
・本製品は、上記図面に記載された製品の同等品以上とする。
・本製品の利用対象年齢は、3～12才とする。(幼児は保護者監督のもとで遊ばせること)
・安全領域内には、障害物等はないものとし、落下高さに見合った衝撃吸収性能を有する素材を敷設する。

ちぴっこテーブル

平面図
S=1:20

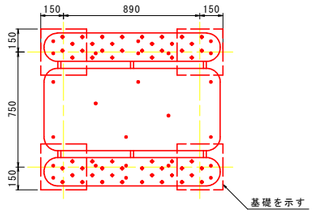

立面図
S=1:20

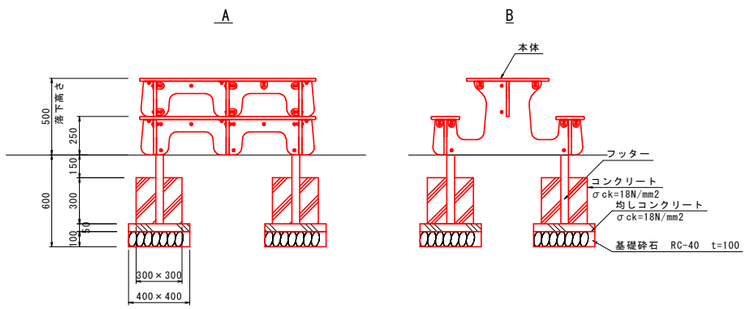

安全領域
S=1:50

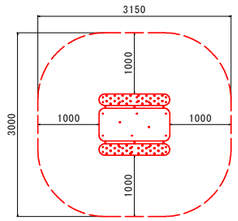

本体　　：HPEパネル(ベージュ/グリーン/ブルー)
フッター：L-50×50xt4 等辺山形鋼 溶融亜鉛メッキ
　　合成樹脂塗装(ベージュ)
質量　　：51kg

・本製品の専有スペースとしての安全領域を確保すること。
・落下等による危険を最小限にするために安全領域内の設置面には適切な
衝撃吸収性を有する材料を敷設すること。
・本製品は、上記図面に記載された製品の同等品以上とする。
・本製品はおおむね1～3才を対象とする。
・本製品はJPFA-SP-S:2024に準拠した製品とする。

・本製品は(一社)日本公園施設業協会の団体加入する
公園施設団体賠償責任保険制度を適用します。

工事名	R８徳土　新町川公園　徳・南内　単価調査業務		
路線名等	新町川公園		
工事箇所	徳島市南内町１丁目		
図面名	詳細図1		
縮尺	図示	図面番号	3/5
会社名			
事業者名	徳島県徳島県土整備事務所		

詳細図2

3連中鉄棒

平面図
S=1:20

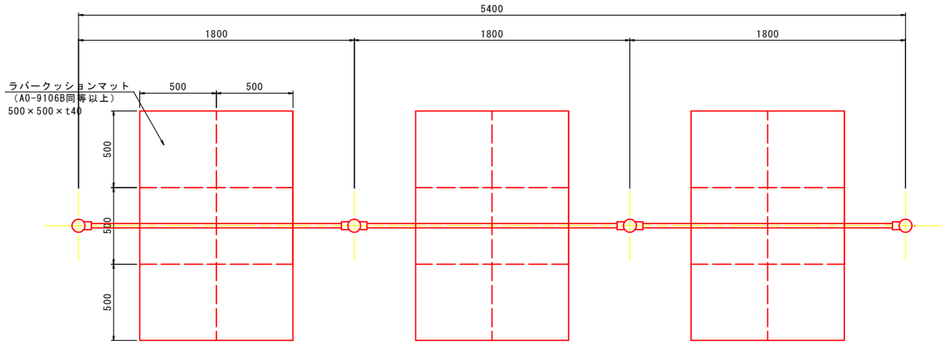

立面図
S=1:20

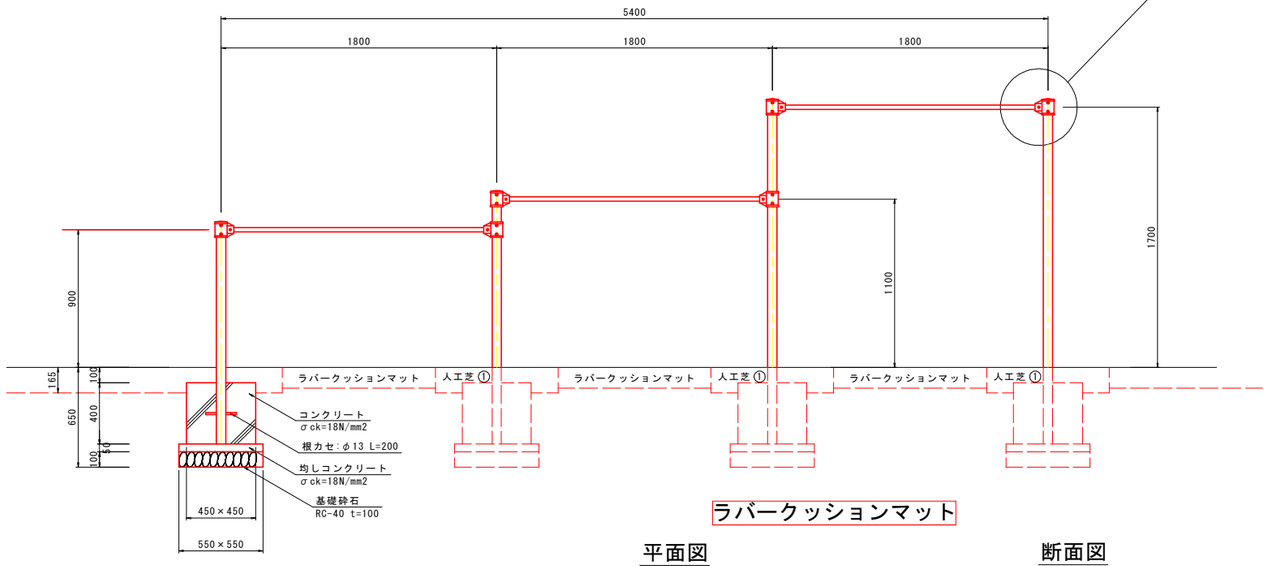

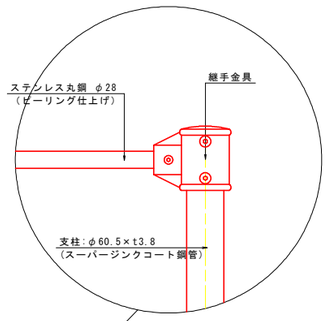

基礎伏図
S=1:20

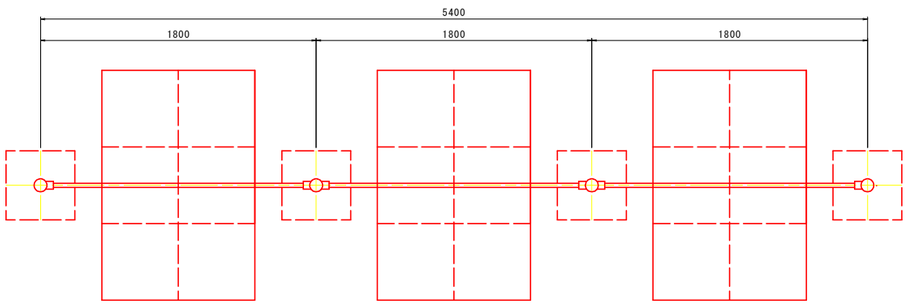

安全領域
S=1:50

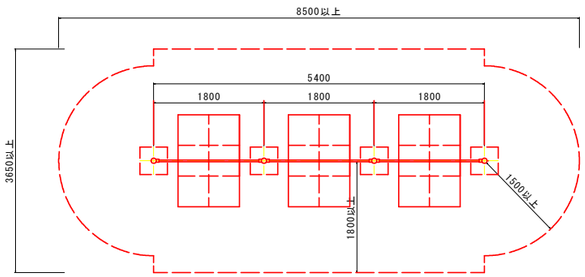

- 継手金具はダクタイル鋳鉄(FCD450)とし、ウレタン樹脂塗装仕上げとする。
- 鉄部(ステンレス丸鋼を除く)は、スーパージンクコート鋼管(溶融亜鉛メッキ+トップコート処理)とし、ウレタン樹脂塗装仕上げとする。(根カセを除く)
- ステンレスはSUS304とする。
- 設置する上で、安全領域を確保する事とする。
- ISO 9001:2015認証取得企業の製品とする。
- 遊具の安全に関する規準JPFA-SP-S:2024に適合した製品とする。
- (一社)日本公園施設業協会 SPマーク表示認定企業の製品とする。
- (一社)日本公園施設業協会 団体賠償責任保険に加入した製品とする。
- 本製品の設計図面の変更、模倣を禁止する。
- 本製品は、上記図面に記載された製品の同等品以上とする。

ラバークッションマット

平面図
S=1:20

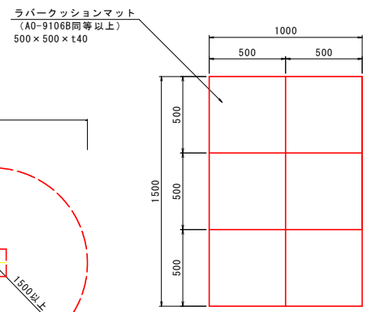

断面図
S=1:10

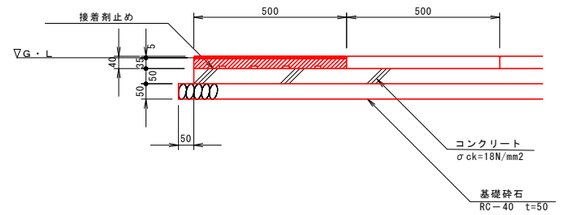

- カラーは、メーカー標準色（9106B：ブラウン）とする。
- ISO 9001:2015認証取得企業の製品とする。
- (一社)日本公園施設業協会 SPLマーク表示認定企業の製品とする。
- (一社)日本公園施設業協会 団体賠償責任保険に加入した製品とする。
- 本製品の設計図面の変更、模倣を禁止する。
- 本製品は、上記図面に記載された製品の同等品以上とする。

工事名	R８徳土　新町川公園　徳・南内　単価調査業務		
路線名等	新町川公園		
工事箇所	徳島市南内町１丁目		
図面名	詳細図2		
縮尺	図示	図面番号	4/5
会社名			
事業者名	徳島県徳島県土整備事務所		

詳細図3

親と子のスツール（ベンチ1　ベンチ2　ベンチ3）

S=1:10

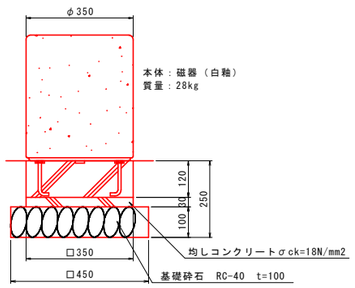

真砂土舗装（固化剤入）

S=1:10

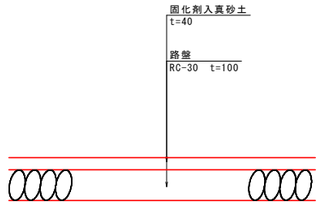

・固化材真砂土はガンコマサ（YBK工業）同製品以上とする。

1号縁石工

真砂土舗装（固化剤入）　S=1:10
人工芝1

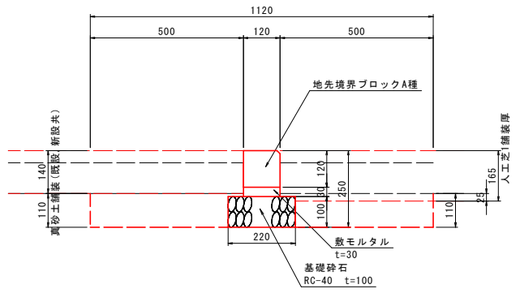

2号縁石工

真砂土舗装（固化剤入）　S=1:10
人工芝2

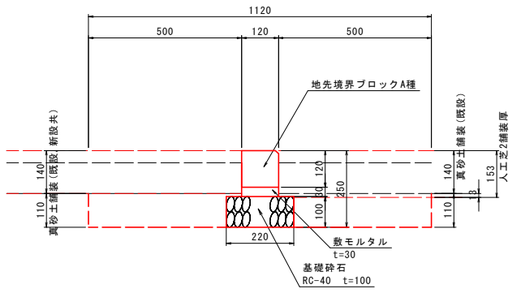

3号縁石工

植栽帯　S=1:10

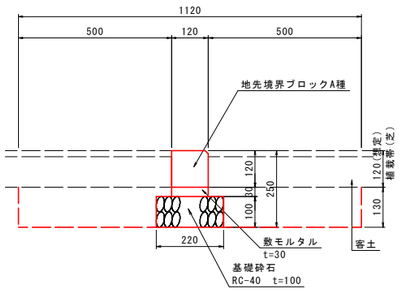

セーフティマット（撤去）

S=1:10

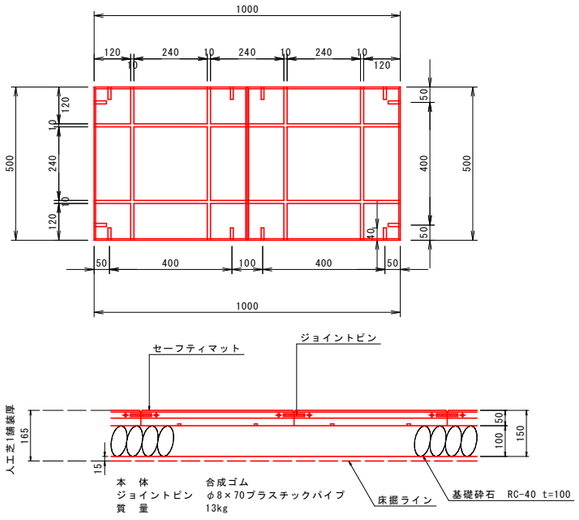

サークルベンチ

S=1:10

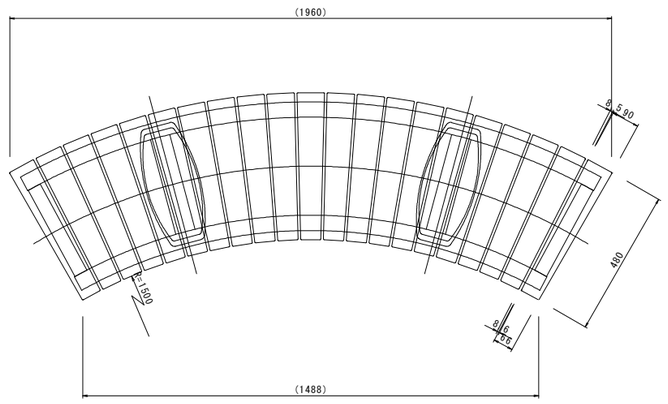

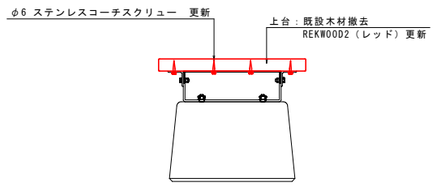

人工芝1

S=1:5

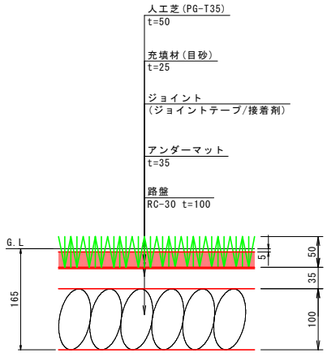

人工芝2

S=1:5

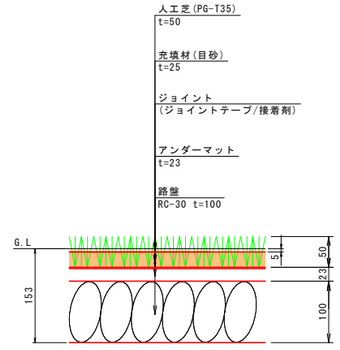

工事名	R８徳土　新町川公園　徳・南内　単価調査業務		
路線名等	新町川公園		
工事箇所	徳島市南内町１丁目		
図面名	詳細図3		
縮尺	1:10	図面番号	5/5
会社名			
事業者名	徳島県徳島県土整備事務所		